IDM640 - 8A INTELIGENTNÍ HNACÍ STUPEŇ

4608008060
IDM640-8EI Inteligentní řízení 80V 8A Kodér CANopen

- Až 640W, 8A nepřetržitý 16A špičkový, 12-80VDC
- Stejnosměrný, bezkomutátorový nebo krokový motor se stejným ovládáním
- Komunikace přes RS232 a TML-CAN nebo CANopen
- Může fungovat jako rozhraní RS232 na CAN
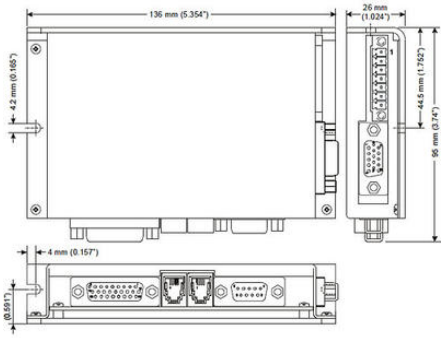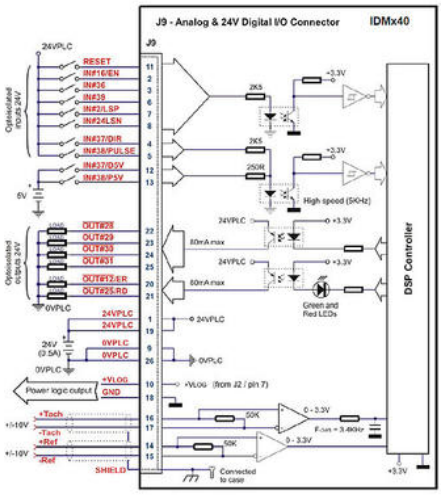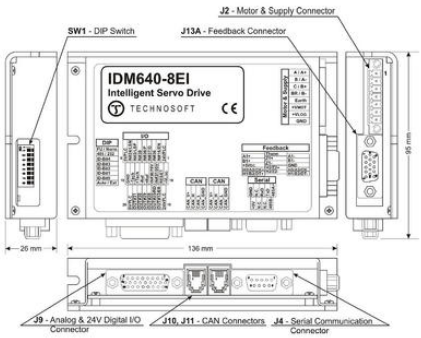
POPIS PRODUKTU